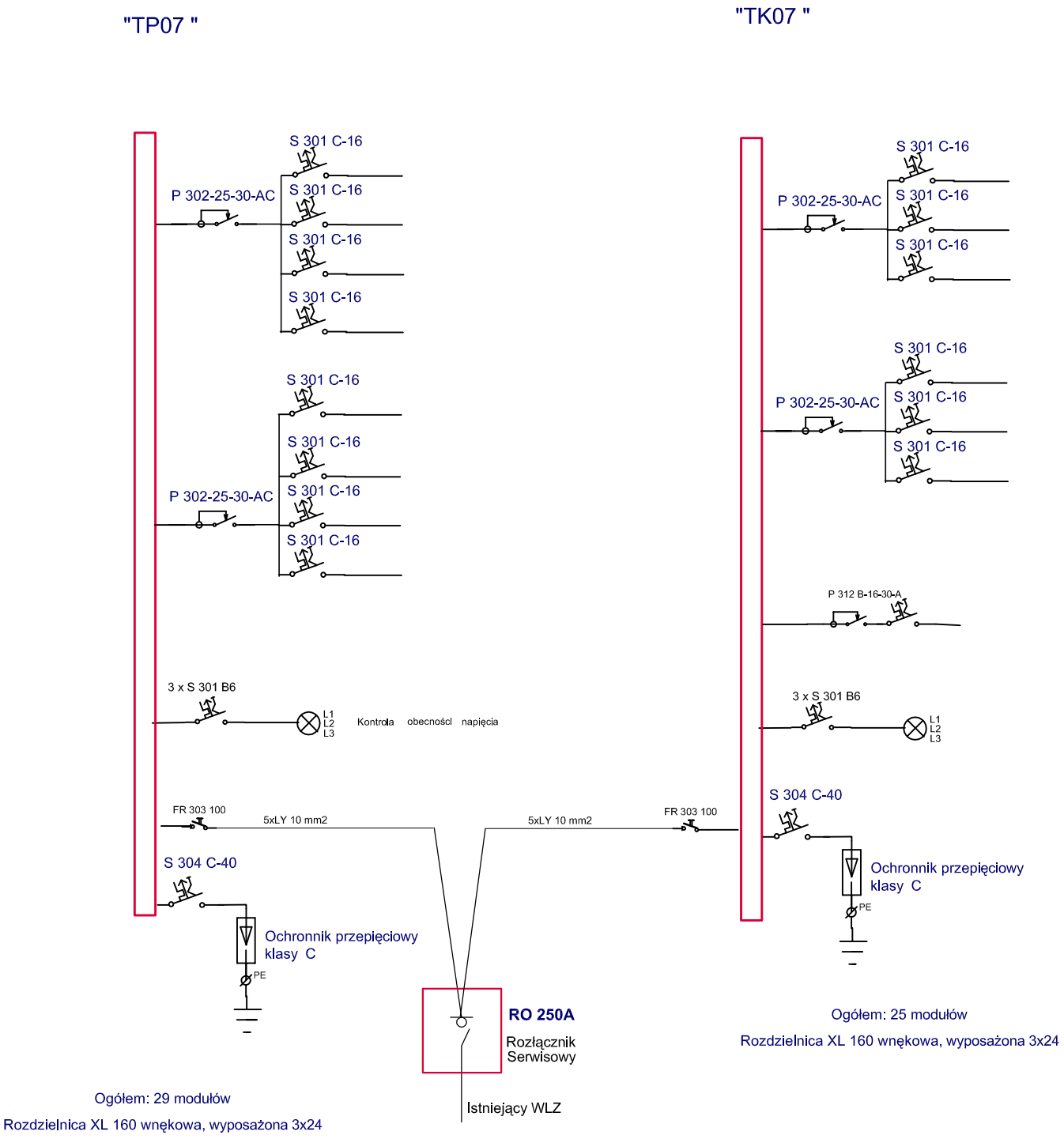


*Politechnika Rzeszowska*

*SCHEMAT ROZDZIELNICY TK07, TP07*

inż. ALEKSANDER ŚNIEŻEK

E-80/77

*Rys. E12*